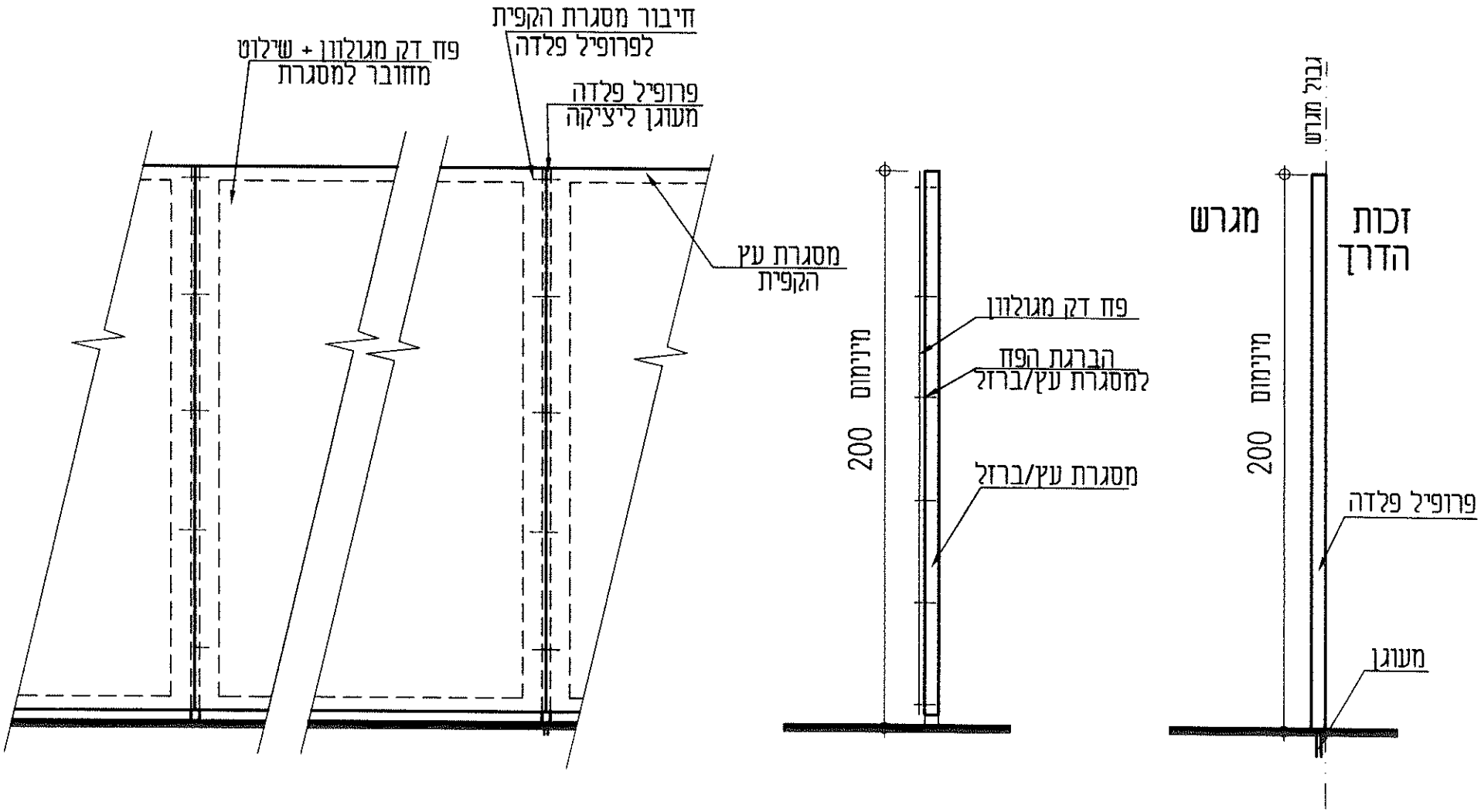

במטרה לייצר חזית עירונית ראויה, להלן פרט גידור אתרי בניה.
על גבי הגדר ניתן יהיה לפרסם את אתר הבניה בלבד, כולל הדמיות, רשימת מתכננים ושם הפרוייקט.

פרט גידור אתר בניה

תאריך: יולי 2011

קנ"מ 1:20

עיריית רחובות מינהל הנדסה
רחוב בילי"ר 2 רחובות טל: 08-9392260